Виброкушетка В.Д. Гитта (базовая модель)

Инструкция

Оглавление

1. Введение

2. Технические характеристики

3. Конструкция и принцип работы

4. Модификации устройства

5. Рекомендации по сборке и установке

6. Рекомендации по пользованию устройством

7. Требования безопасности

8. Правила хранения и транспортировки

9. Возможные неисправности и методы их устранения

10. Обслуживание виброкушетки

11. Гарантийные обязательства

12. Гарантийный талон

13. Методические рекомендации

1. Введение

1.1 Кровать массажная «виброкушетка» предназначена для вибромассажа человека и применяется в массажных и косметических салонах, в домашних условиях, а также может использоваться в учреждениях здравоохранения. «Виброкушетка» является вспомогательным средством при лечении следующих заболеваний: дисковые грыжи, нарушения осанки - кифоз, сколиоз, лордоз, заболевания суставов – артрозы и артриты, варикозное расширение вен, сахарный диабет 2-го типа, ожирение, в т.ч. абдомиальное.

1.2 Устройство предназначено для эксплуатации в нормальных климатических условиях умеренного климата при температуре окружающего воздуха от - 10° С до +35° и относительной влажности 80% при температуре 25° С.

1.3 Перед началом эксплуатации необходимо ознакомиться с содержанием данного описания.

2. Технические характеристики (базовой модели)

2.1 Виброкушетка имеет необходимую прочность для размещения людей с массой тела до 150 кг и обеспечивает устойчивость её расположения на полу.

2.2 Масса виброкушетки не более – 600 кг.

2.3 Виброкушетка обеспечивает расположение людей ростом до 2.10 м.

2.4 Размер виброкушетки, мм:

Ширина – от 940 до 2000

Высота – 530*

Длина – от 2130 до 2300

* Высота виброкушетки – не более 70 см (варьируется в зависимости от модели).

2.5 Напряжение: 220В/ 50ГЦ

2.6 Мощность: не более 2,5 кВт.

2.7 Температурный режим: от - 10° до + 35°С

2.8 В комплект устройства входят:

Наименование	Обозначение документации	Кол-во
Кровать массажная «Виброкушетка»		1

Паспорт (руководство по эксплуатации)		1

3. Конструкция и принцип работы

3.1 Устройство состоит из металлического каркаса, на котором крепятся электродвигатели и механические подвижные детали виброкушетки, а также крышки с мягкой обивкой, непосредственно контактирующей с телом человека. В конструкции предусмотрено 3 электродвигателя с блоком управления электродвигателями и защитными АЗК. Управление виброкушеткой осуществляется с помощью электронного пульта управления. В конструкции предусмотрена кнопка аварийного отключения (КАО), для экстренного останова электродвигателей (см. рис.1).

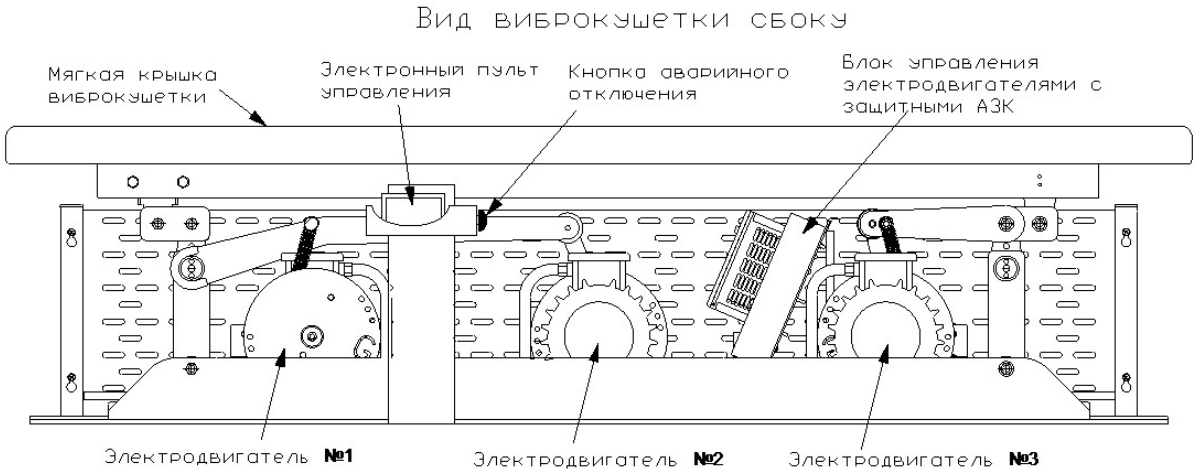

Рис. 1 Общий схематичный вид виброкушетки.

3.2 Воздействие устройства на тело лежащего на нём человека осуществляется мягкой подвижной крышкой, совершающей сложные периодические колебательные движения с частотой от 3 до 50 Гц и амплитудой от 0,2 до 1,5 см.

При воздействии вибрации в теле человека усиливается кровообращение и гармонизируется обмен веществ. Таким образом, виброкушетка оказывает позитивное влияние на здоровье человека.

3.3 Каждый электродвигатель имеет своё функциональное назначение. Электродвигатель № 1 – воздействует на верхнюю часть туловища, электродвигатель № 3 – воздействует на нижнюю часть туловища, электродвигатель № 2 – создаёт продольные колебания.

4. Модификации устройства

Существуют следующие модификации устройства:

1. Аппарат интенсивного лечения, в дальнейшем АИЛ.
2. Аппарат длительного воздействия, или АДВ.
3. Аппарат комбинированного действия, или АКД.

5. Рекомендации по сборке и установке

5.1 Сборку и установку изделия осуществляют исключительно специалисты фирмы – производителя.

5.2 Установку виброкушетки рекомендуется производить на твёрдом, ровном полу, достаточно крепком и устойчивом к воздействию колебаний.

5.3 При установке необходимо учитывать, что минимальное расстояние от края верхней крышки до ближайшей стены должно быть не менее 25 см. Соблюдение этого правила необходимо для обеспечения свободного доступа к деталям, которые отвечают за настройку амплитуды виброкушетки.

6. Рекомендации по пользованию устройством

6.1 Электропитание. Включение и выключение устройства.

6.1.1 Виброкушетка подключается к бытовой электросети 50 Гц. 220 В. Перед подключением электропитания необходимо убедится, что защитные АЗК включены – подняты вверх (рис №2.), кнопка аварийного отключения отключена (рис№1.). Для начала работы необходимо включить КАО, после этого включится пульт электронного управления.

6.1.2 После завершения сеанса массажа на виброкушетке необходимо остановить двигатели с помощью пульта электронного управления. Дождаться, когда отключаться вентиляторы охлаждения блока управления электродвигателями, а затем отключить питание с помощью КАО.

6.1.3 В случае скачков напряжения в электрической цепи виброкушетки возможно срабатывание защитного АЗК. В этом случае необходимо включить сработавший АЗК, после чего включить электродвигатели виброкушетки и проверить исправность её работы. Соответствие АЗК электродвигателям следующее:

АЗК №2 – Электродвигатель №1

АЗК №3 – Электродвигатель №2

АЗК №4 – Электродвигатель №3

АЗК №1 – запасной, не используется.

ВНИМАНИЕ! Для управления электродвигателями виброкушетки применяются преобразователи частоты фирмы «Веспер» высокого напряжения. КАТЕГОРИЧЕСКИ запрещается вмешательство в настройки преобразователей частоты. Также категорически запрещается вмешательство в электрическую цепь виброкушетки.

ВНИМАНИЕ! В ЭКСТРЕННЫХ случаях, необходимо сразу останавливать работу виброкушетки с помощью КНОПКИ АВАРИЙНОГО ОТКЛЮЧЕНИЯ. Во всех остальных случаях должен соблюдаться порядок отключения, описанный в п. 6.1.2.

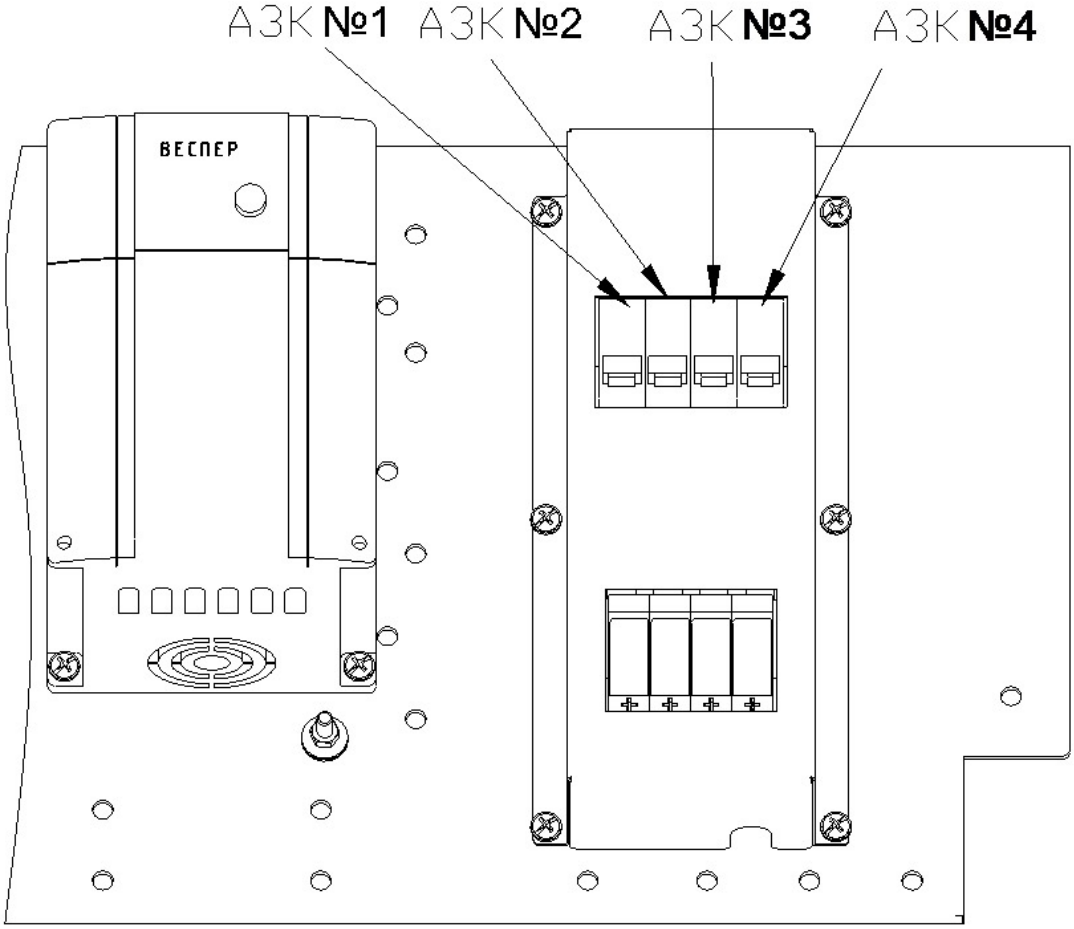

Рис. 2 Защитные АЗК.

6.2 Задание режимов работы с помощью электронного пульта управления. Основные режимы работы.

При работе кушетки возможно включение одновременно трёх, двух или одного любого электродвигателя.

Существуют следующие режимы работы виброкушетки:

6.2.1 Активный дневной режим.

В этом режиме должны соблюдаться следующие диапазоны частот работы:

Электродвигатель № 1 (верхняя часть тела) – от 35 до 46 Гц.

Электродвигатель № 2 (продольные колебания) – от 3 до 12 Гц.

Электродвигатель № 3 (нижняя часть тела) - от 35 до 46 Гц.

ВНИМАНИЕ! Максимальное время работы кушетки в дневном режиме 30 минут. По истечении 30 минут кушетка отключается автоматически. Следующее включение возможно только через 10 минут. Данный режим работы рекомендуется при профилактике следующих заболеваний:

Артроз, полиартрит, сахарный диабет, варикозное расширение вен…

ВНИМАНИЕ! При лечении в данном режиме активно падает уровень сахара в крови. Поэтому после сеанса возможны лёгкие головокружения и некоторое ухудшение самочувствия. При необходимости после сеанса можно съесть небольшое количество сладких продуктов для восстановления уровня сахара в крови.

6.2.1 Плавный ночной режим.

В этом режиме должны соблюдаться следующие диапазоны частот работы:

Электродвигатель № 1 (верхняя часть тела) – от 2 до 8 Гц.

Электродвигатель № 2 (продольные колебания) – от 2 до 8 Гц.

Электродвигатель № 3 (нижняя часть тела) - от 2 до 8 Гц.

В данном режиме возможна непрерывная работа кушетки до 12 часов. Следующее включение виброкушетки возможно через 30 минут.

6.3 Крепление защитного экрана.

ЗАПРЕЩАЕТСЯ работа виброкушетки без защитного экрана. Экран допускается снимать исключительно с целью регулировки амплитуды или включения сработавшего защитного АЗК.

ВНИМАНИЕ! Перед снятием экрана необходимо отключить виброкушеетку от питающей электросети. Включение в электросеть возможно только после обратной установки защитного экрана.

ВНИМАНИЕ! При попадании во внутреннюю часть экрана посторонних предметов, брызг воды или домашних животных, немедленно остановить работу виброкушетки с помощью кнопки аварийного отключения. Снять экран по технологии, описанной в п. 6.4.1. Извлечь посторонние предметы из корпуса виброкушетки. При попадании брызг воды дождаться полного высыхания воды в корпусе виброкушетки. Затем снова установить экран. Только после этого возможна дальнейшая работа виброкушетки.

6.3.1 Защитный экран крепится к нижней раме виброкушетки с помощью винтов в местах, указанных на рис. 4. Перед снятием экрана необходимо открутить все винты крепления. Затем необходимо поочерёдно отсоединить каждую секцию экрана от крепёжных стоек. Для того чтобы отсоединить секцию от стойки, достаточно её немного приподнять относительно стойки и затем отвести в сторону. Установка экрана происходит в обратном порядке. Установку экрана желательно начинать с длинной секции, расположенной со стороны кронштейна крепления электронного пульта управления. Иллюстрация системы крепления защитного экрана приведена на рис. 3.

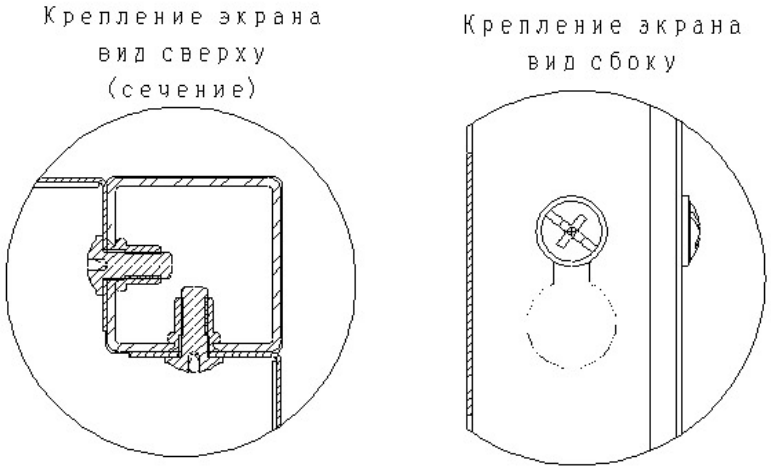

Рис 3. Система крепления защитного экрана к боковым стойкам.

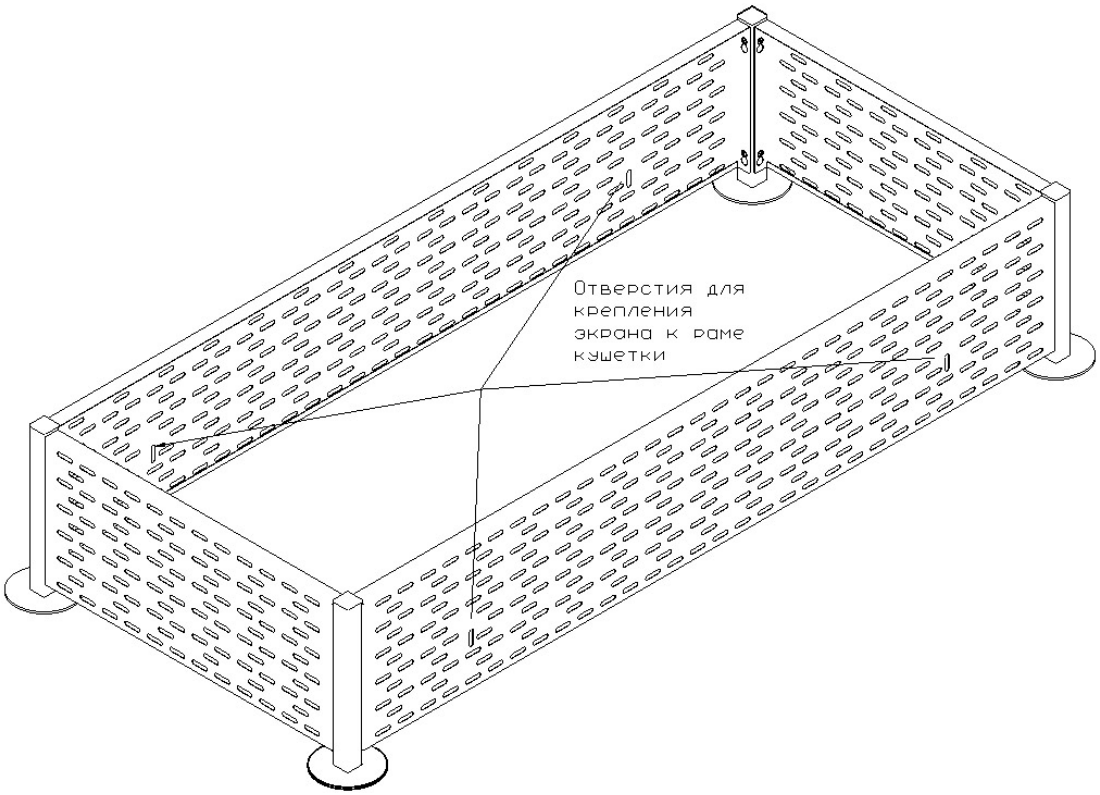

Рис. 4 Конструкция защитного экрана.

6.4 Регулировка амплитуды колебаний.

6.4.1 Рекомендованные значения амплитуды.

В активном режиме

Электродвигатель № 1 (верхняя часть тела) – минимальное значение амплитуды. Примерное отклонение кулисы эксцентрика от нулевого положения 1 см.

Электродвигатель № 2 (Продольные колебания) – Высокое значение амплитуды. Примерное отклонение кулисы эксцентрика от нулевого положения 4 - 5 см.

Электродвигатель № 3 (нижняя часть тела) - Среднее значение амплитуды. Примерное отклонение кулисы эксцентрика от нулевого положения 2 - 3 см.

В плавном ночном режиме

Электродвигатель № 1 (верхняя часть тела) – Высокое значение амплитуды. Примерное отклонение кулисы эксцентрика от нулевого положения 4 - 5 см.

Электродвигатель № 2 (Продольные колебания) – Высокое значение амплитуды. Примерное отклонение кулисы эксцентрика от нулевого положения 4 - 5 см.

Электродвигатель № 3 (нижняя часть тела) - Высокое значение амплитуды. Примерное отклонение кулисы эксцентрика от нулевого положения 4 - 5 см.

6.4.2 Порядок регулировки.

Для регулировки амплитуды необходимо:

1) Снять защитный экран виброкушетки.

2) Зафиксировать основной круг эксцентрика с помощью фиксатора (рис.5).

3) Ослабить фиксирующие винты с помощью шестигранного ключа, входящего в комплект поставки виброкушетки. (рис.6).

4) Передвинуть кулису эксцентрика в нужное положение и затянуть фиксирующие винты

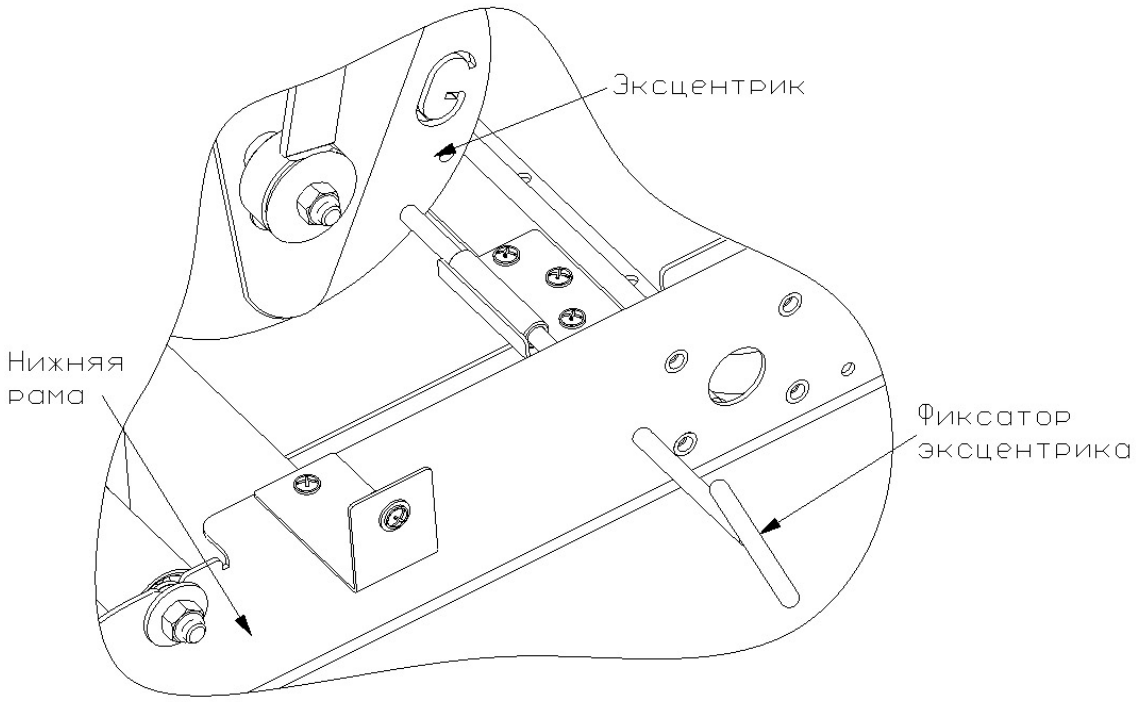

Рис.5 Фиксирование круга эксцентрика.

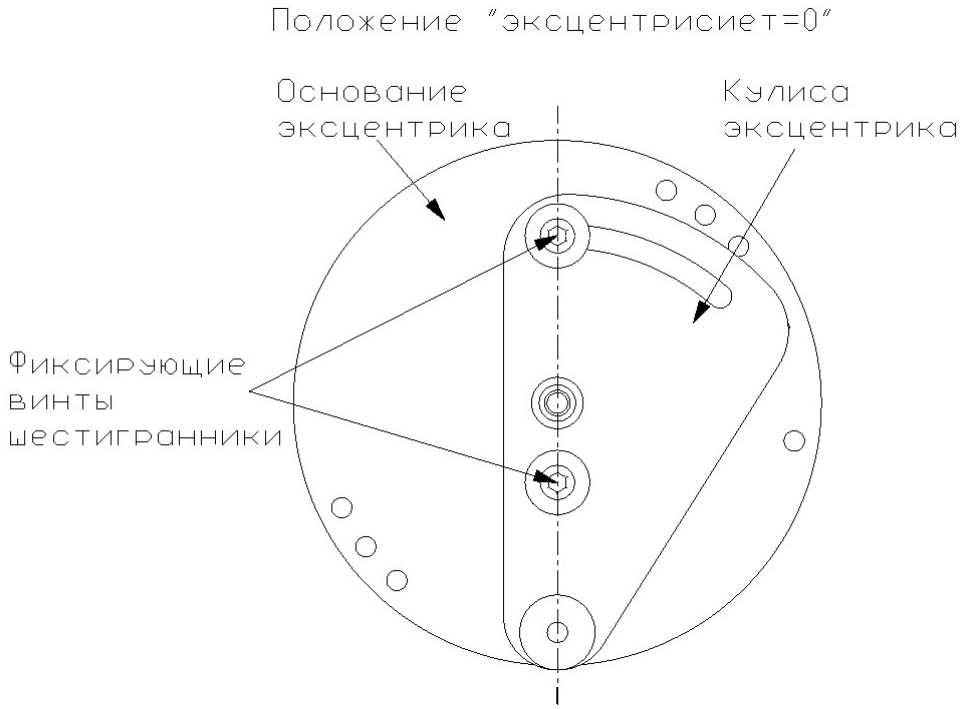

Рис. №6 Вид на эксцентрик спереди при нулевом значении амплитуды.

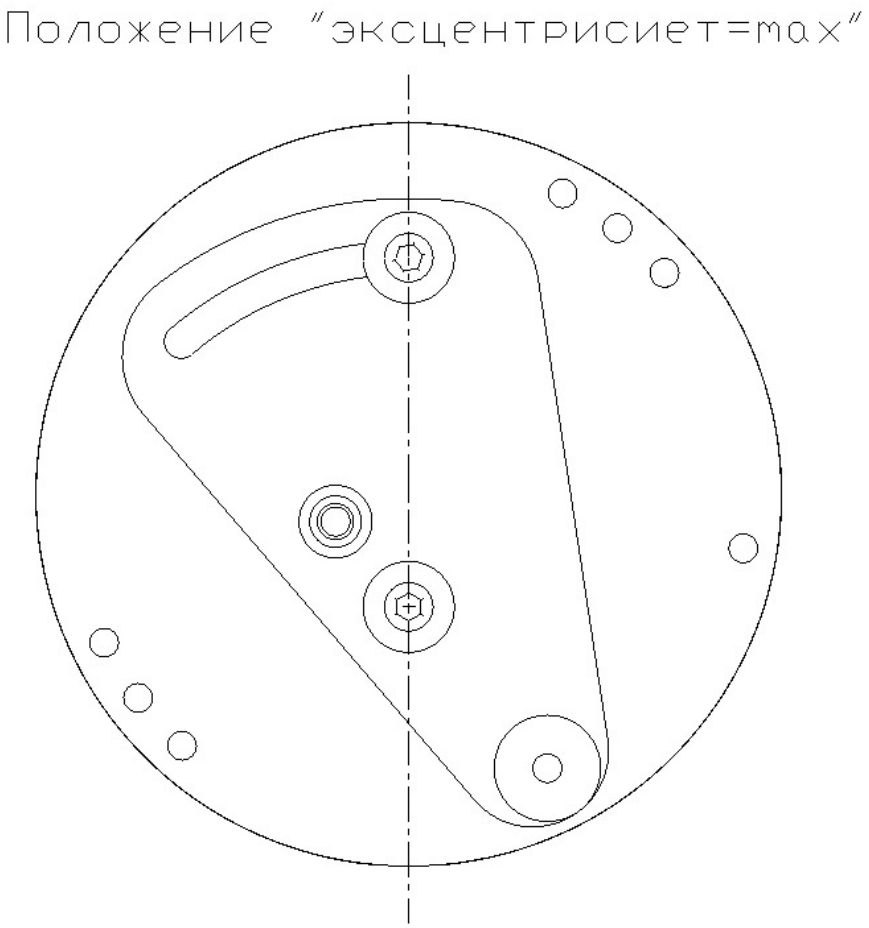

Рис. №7 Вид на эксцентрик спереди при максимальном значении амплитуды.

7. Требования безопасности

7.1 Использовать изделие только по прямому назначению, не превышая нагрузок, указанных в п. 2

7.2 Не устанавливать виброкушетку в месте, где имеется избыточная влажность, в пыльных местах, в местах прямого попадания солнечных лучей, возле обогревательных приборов и каминов.

7.3 Не рекомендовано детям до 3 лет.

7.4 Дети старше 3 лет могут пользоваться виброкушеткой только под непосредственным наблюдением взрослых.

7.5 Перед подключением к электросети убедитесь, что напряжение сети соответствует данным, указанным на электроблоке: 220V, 50-60HZ, 2,8A, а электророзетка подключения соответствует вилке виброкушетки, они должны быть одного типа. В случае если вилка не подходит к электророзетке, розетку следует заменить.

7.6 Не пользуйтесь удлинителями и тройниками. Если вы все-таки решили использовать удлинитель, то вилка и розетка удлинителя должны иметь заземляющие контакты и соответствовать типу вилки, а все части удлинителя, включая провод, должны соответствовать по мощности (силе тока) подключения. 5.7 Обеспечьте беспрепятственный доступ к розетке электропитания с тем, чтобы вы в любой момент могли отсоединить шнур электропитания.

8. Правила хранения и транспортировки

8.1 Виброкушетки (составные части) в транспортной таре могут транспортироваться любым видом транспорта на любые расстояния с любой скоростью в соответствии с правилами перевозки грузов, действующими на транспорте каждого вида при температуре окружающей среды от (–20) до (+40)ºС.
8.2 При погрузке, транспортировании, разгрузке и хранении должна быть обеспечена сохранность виброкушеток от механических повреждений, увлажнения, загрязнения.
8.3. Упакованные виброкушетки хранят при температуре окружающего воздуха от (–20) до (+40)ºС и влажности до 80% при температуре (+25)ºС.
8.4. При хранение виброкушеток следует обеспечивать их защиту от воздействия влаги и химических агрессивных веществ.

9. Возможные неисправности и методы их устранения

№	Описание неисправности	Способы устранения неисправности
1	Не включается электронный пульт управления после подключения электропитания.	Проверить защитные АЗК. Если все АЗК включены, кнопка аварийного отключения включена, а пульт управления не работает, то для устранения неисправности обратитесь в сервисный центр фирмы производителя.

10. Техническое обслуживание виброкушетки

10.1 Съёмный тканевый чехол, надетый на крышку виброкушетки, стирать по мере необходимости.

10.2 Один раз в 6 месяцев необходимо снимать защитный экран и удалять скопившуюся в корпусе виброкушетки пыль с помощью пылесоса. При этом виброкушетка должна быть выключена. Пылесосить необходимо осторожно, чтобы не повредить электрическую проводку виброкушетки.

10.3 После наработки примерно 15 тыс. часов, или 5 лет службы виброкушетка должна быть продиагностирована квалифицированным сотрудником фирмы производителя для проведения профилактических работ, а также выявления и устранения появившихся неисправностей.

11. Гарантийные обязательства

11.1. Предприятие-изготовитель гарантирует соответствие виброкушеток требованиям настоящих технических условий при соблюдении потребителем условий транспортирования, хранения и эксплуатации.

11.2 Гарантийный срок эксплуатации виброкушеток – 12 (двенадцать) месяцев со дня продажи потребителю в пределах гарантийного срока хранения.

При отсутствии документа, подтверждающего дату продажи, гарантийный срок исчисляется со дня выпуска изделия предприятием-изготовителем.

11.3 Ремонт и устранение неисправностей в случае необходимости, а также пуско-наладочные работы в пределах гарантийного и после гарантийного срока эксплуатации должны производиться силами сервисной службы предприятия-изготовителя или специализированной организации.

11.4 О произведенном ремонте должна быть сделана запись в паспорте виброкушетки и назначен новый гарантийный срок.

11.5 Предприятие-изготовитель вправе снять с себя гарантийные обязательства в случае возникновения следующих ситуаций:

- нарушение или несоблюдение требований руководства по эксплуатации, правил пожарной безопасности и правил безопасности при эксплуатации;

- обнаружение повреждений или неисправностей, вызванных молнией или другими природными явлениями, пожаром, или иными форс-мажорными обстоятельствами;

- обнаружение механических повреждений, вызванных халатным отношением и плохим уходом за виброкушетками.

11.6. Предприятие-изготовитель оставляет за собой право на изменения в конструкции виброкушеток с сохранением технических параметров или улучшающих их.

11.7 Гарантия не распространяется:

- на комплектующие изделия, имеющие свой срок гарантии;

- на сменные детали, требующие периодической замены или притирки, срок службы которых зависит от условий эксплуатации.

11.8 Предприятие-изготовитель сохраняет за собой право наблюдения за условиями эксплуатации виброкушеток в течение гарантийного срока.

12. Гарантийный талон

13. Методические рекомендации (смотрите книги Гита В.Д. о пользе вибрации)